Układ NW1

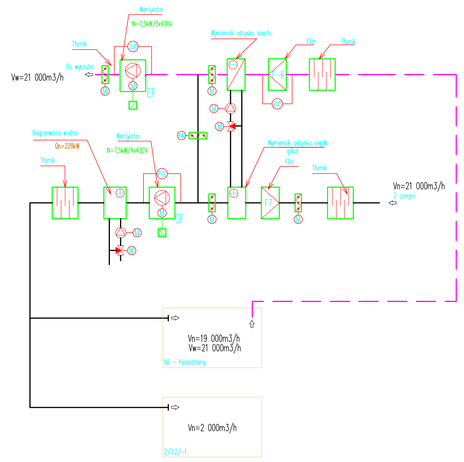

Układ NW2

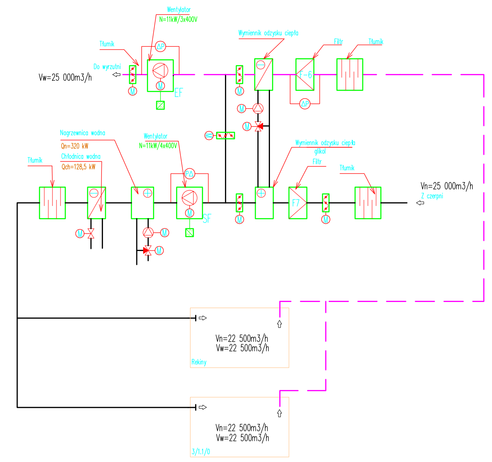

Układ NW3a

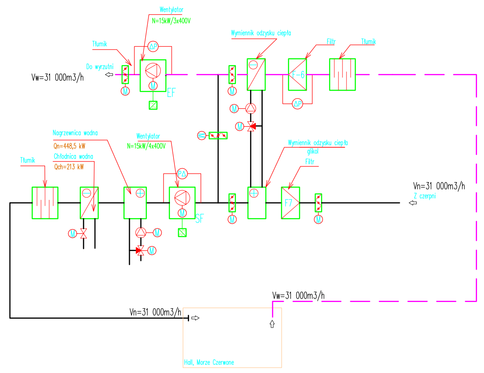

Układ NW3b

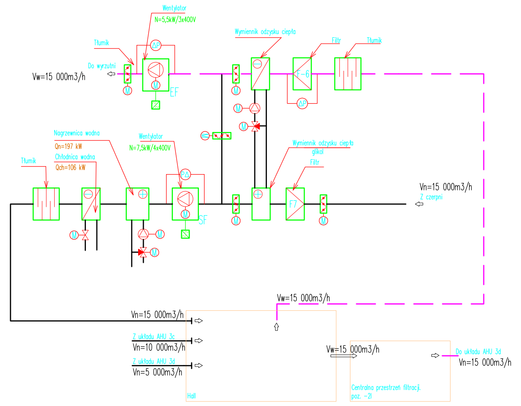

Układ NW3c

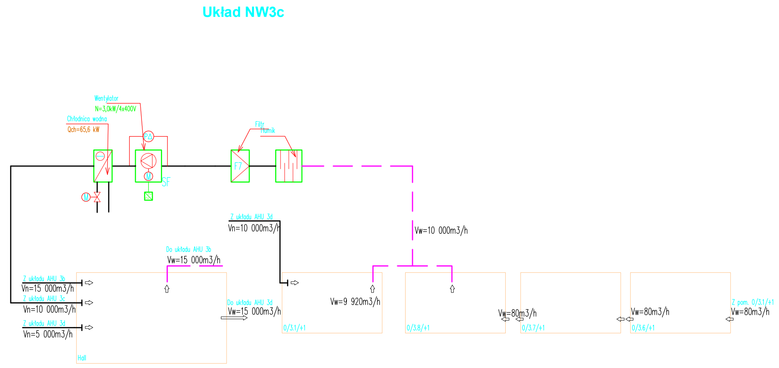

Układ NW3d

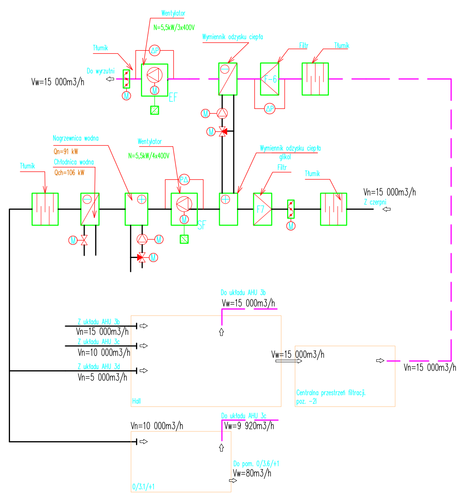

Układ NW4

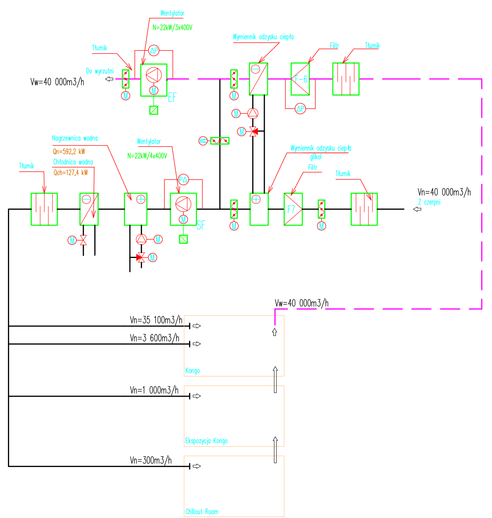

LEGENDA

UWAGI:

0,00=118 m.n.p.m

OBIEKT:

AFRYKARIUM - OCEANARIUM WE WROCŁAWIU WRAZ Z ZAGOSPODAROWANIEM TERENU, W GRANICACH OBSZARU OBJĘTEGO OPRACOWANIEM KONKURSOWYM

DZIAŁKI NR.

CZĘŚĆ DZIAŁKI OZ NR:

OBRĘB: 0009ŚWIADRE AR0

RYSUNEK

INSTALACJE WENTYLACJI
SCHEMATY - 1

SKALA

RYS. NR.
W22

Biuro Usług Projektowych
SANTEM
Przy Kościele 2/1
54-232 Wrocław
tel./fax: +48 (071) 3356279

FAZA : PROJEKT WYKONAWCZY

BRANŻE

ArC2
PRZEDSIĘBIORSTWO PROJEKTOWO CONSULTINGOWE SP. Z O.O.
52-314 WROCŁAW UL. WIELBRZYSKA 1A TEL (+4871) 78 66 500

projektant	specjalność	nr uprawnień	data	podpis
mgr inż. arch.M. Szlachcic projektant generalny	ARCHITEKTURA	138/91/UW	08.2009	
mgr inż. arch.D. Szlachcic projektant	ARCHITEKTURA	137/91/Uw	08.2009	
mgr inż. Wojciech Napierała projektant	ARCHITEKTURA	46/07/DOIA	08.2009	
mgr inż. Teresa Misińska projektant	WENTYLACJA	294/81/WPPT	08.2009	
opracował	specjalność		data	podpis
dr inż. Adrian Schwirtlo	WENTYLACJA		08.2009	
mgr inż. Wojciech Szczęsny	WENTYLACJA		08.2009	
sprawdzający	specjalność	nr uprawnień	data	podpis
dr inż. Jacek Misiński	WENTYLACJA	208/94/UW	08.2009	